

ELPA 3 0030002 ELPA 7 0070002

Hotline Theben:
+49 7474 692-369

theben

DE

WARNUNG
Lebensgefahr durch elektrischen Schlag oder Brand!
- Montage ausschließlich von Elektrofachkraft durchführen lassen!
- Vor Montage/Demontage Netzspannung freischalten!

Allgemeine Infos
- Treppenlicht-Zeitschalter, elektronisch
- Schiebeschalter für Dauerlicht
- Mit Nulldurchgangsschaltung und Ausschaltvorwarnung
- Multispannungseingang 8–230 V AC/DC z. B. für Sprechanlagen (nur bei ELPA 3)

Technische Daten

Betriebsspannung: 230 V AC, + 10 %, –15 %
Frequenz: 50–60 Hz
Standby Leistung: 0,3 W
Multispannungseingang: potenzialfrei (nur bei ELPA 3)
Kontakt: Schließer, µ-Kontakt
Schaltleistung: 10 AX (bei 230 V AC, cos φ = 0,3); 16 A (bei 230 V AC, cos φ = 1)
Schaltleistung min.: 10 mA
Glüh-/Halogenlampenlast: 2600 W
Leuchtstofflampenlast (EVG): 1100 W
LED-Lampen < 2 W: 55 W
LED-Lampen > 2 W: 600 W (400 W VDE geprüft)
Schutzart: IP 20 nach EN 60529
Schutzklasse: II nach EN 61140 bei bestimmungsgemäßer Montage

EN

WARNING
Danger of death through electric shock or fire!
- Installation should only be carried out by professional electrician!
- Disconnect the mains power supply prior to installation and/or disassembly!

General information
- Staircase time switch, electronical
- Slide switch for continuous light
- With zero-cross switching and switch-off pre-warning
- Multi-voltage input 8–230 V AC/DC e.g. for intercom systems (only with ELPA 3)

Technical data

Operating voltage: 230 V AC, + 10 %, –15 %
Frequency: 50–60 Hz
Stand-by consumption: 0.3 W
Multi-voltage input: floating (only with ELPA 3)
Contact: NO contact, µ-contact
Switching capacity: 10 AX (at 230 V AC, cos φ = 0,3), 16 A (at 230 V AC, cos φ = 1)
Min. switching capacity: 10 mA
Incandescent/halogen lamp load: 2600 W
Fluorescent lamp load (electr. ballast): 1100 W
LED lamps < 2 W: 55 W
LED lamps > 2 W: 600 W (400 W VDE approved)
Protection rating: IP 20 in accordance with EN 60529
Protection class: II in accordance with EN 61140 subject to designated installation

FR

AVERTISSEMENT
Danger de mort, risque d'électrocution et d'incendie!
- Le montage doit être effectué exclusivement par un électricien spécialisé!
- Désactiver la tension réseau avant le montage/le démontage !

Informations générales
- Minuterie d'escalier, électronique
- Interrupteur à coulisse pour l'éclairage permanent
- Avec commutation au passage par zéro et préavis d'extinction
- Entrée multitension 8–230 V CA/CC par ex. pour interphones (uniquement pour ELPA 3)

Caractéristiques techniques

Tension de service : 230 V AC, + 10 %, –15 %
Fréquence : 50–60 Hz
Consommation stand-by : 0,3 W
Entrée multitension : libre de potentiel (uniquement pour ELPA 3)
Contact : contact à fermeture, microcontact
Puissance de commutation: 10 AX (à 230 V AC, cos φ = 0,3), 16 A (à 230 V AC, cos φ = 1)
Puissance de commutation min. : 10 mA
Charge de lampes à incand./halogène : 2600 W
Charge de tube fluorescent : 1100 W
Lampes à LED < 2 W : 55 W
Lampes à LED > 2 W : 600 W (400 W approuvé par VDE)
Degré de protection : IP 20 selon EN 60529
Classe de protection : II selon EN 61140 en cas de montage conforme

IT

AVVERTIMENTO
Pericolo di morte per scosse elettriche o incendio!
- Il montaggio deve essere eseguito esclusivamente da parte di un elettroinstallatore specializzato!
- Prima del montaggio o dello smontaggio scollegare la tensione di rete!

Informazioni generali
- Temporizzatore resettabile luci scale, elettronico
- Interruttore a scorrimento per illuminazione permanente
- Con circuito con passaggio per lo zero e avviso di spegnimento
- Ingresso multitensione 8–230 V per AC/DC ad es. per impianti citofonici (solo con ELPA 3)

Dati tecnici

Tensione d'esercizio: 230 V AC, + 10 %, –15 %
Frequenza: 50–60 Hz
Autoconsumo: 0,3 W
Ingresso multitensione: privo di potenziale (solo per ELPA 3)
Contatto: contatto di chiusura, contatto µ
Potenza di commutazione: 10 AX (a 230 V AC, cos φ = 0,3), 16 A (a 230 V AC, cos φ = 1)
Potenza di commutazione min.: 10 mA
Carico max lampade a incand./alogene: 2600 W
Carico lampade fluorescenti (alimentatore elettronico): 1100 W
Lampade LED < 2 W: 55 W
Lampade LED > 2 W: 600 W (400 W approvato VDE)
Tipo di protezione: IP 20 secondo EN 60529
Classe di protezione: II secondo EN 61140 con montaggio conforme

ES

ADVERTENCIA
¡Peligro de muerte por descarga elétrica o incendio!
- ¡El montaje debe ser llevado a cabo exclusivamente por un electricista profesional!
- ¡Desconecte la tensión de red, antes de proceder al montaje o desmontaje!

Información general
- Minutero de escalera, electrónico
- Conmutador deslizante para iluminación constante
- Con conmutación en paso por cero y preaviso de desconexión
- Entrada de tensión múltiple 8–230 V CA/CC, p. ej., para interfonos (solo con ELPA 3)

Datos técnicos

Tensión de servicio: 230 V AC, + 10 %, –15 %
Frecuencia: 50–60 Hz
Consumo en espera: 0,3 W
Entrada de tensión múltiple: sin potencial (solo con ELPA 3)
Contacto: contacto de cierre µ
Potencia de conexión: 10 AX (a 230 V AC, cos φ = 0,3), 16 A (a 230 V AC, cos φ = 1)
Potencia de conmutación mín.: 10 mA
Carga de lámparas incand./halógenas: 2600 W
Carga de lámpara fluorescente (balasto electrónico): 1100 W
Lámparas LED < 2 W: 55 W
Lámparas LED > 2 W: 600 W (400 W aprobado por VDE)
Grado de protección: IP 20 según EN 60529
Clase de protección: II según EN 61140 para montaje conforme a lo establecido

PT

ATENÇÃO
Perigo de morte por choque eléctrico ou incêndio!
- A montagem deve ser efectuada apenas por um electricista especializado!
- Antes da montagem/desmontagem activar a tensão de rede!

Informações gerais
- Automático de escada, electrónico
- Interruptor deslizante para luz contínua
- Com comutação de passagem por zero e préaviso de desconexão
- Entrada de tensão universal 8–230 V CA/CC para, por ex., intercomunicadores (apenas no ELPA 3)

Dados técnicos

Tensão de serviço: 230 V AC, + 10 %, –15 %
Frequência: 50–60 Hz
Consumo em stand-by: 0,3 W
Entrada de tensão universal: sem voltagem (apenas no ELPA 3)
Contacto: contacto normalmente aberto, contacto µ
Capacidade de comutação: 10 AX (com 230 V AC, cos φ = 0,3), 16 A (com 230 V AC, cos φ = 1)
Potência mín. de comutação: 10 mA
Carga das lâmpadas de halogéneo/incan-descentes: 2600 W
Carga de lâmpada fluorescente (balastros elect.): 1100 W
Lâmpada LED < 2 W: 55 W
Lâmpada LED > 2 W: 600 W (400 W VDE aprovado)
Tipo de protecção: IP 20 de acordo com EN 60529
Classe de protecção: II de acordo EN 61140 com instalação apropriada

NL

WAARSCHUWING
Levensgevaar door elektrische schokken ofbrand!
- Montage uitsluitend door een elektromonteur laten uitvoeren!
- Vóór montage/demontage netspanning vrijschakelen

Allgemene info
- Trappenhuis-tijdschakelaar, elektronisch
- Schuifschakelaar voor permanente verlichting
- Met nuldoorgangsschakeling en uitschakelvoorwaarschuwing
- Meervoudige spanningsingang 8–230 V AC/DC bv. voor intercominstallaties (alleen bij ELPA 3)

Technische gegevens

Bedrijfsspanning: 230 V AC, + 10 %, –15 %
Frequentie: 50–60 Hz
Standby verbruik: 0,3 W
Meervoudige spanningsingang: potentiaalvrij (alleen bij ELPA 3)
Contact: maakcontact, µ-contact
Schakelvermogen: 10 AX (bij 230 V AC, cos φ = 0,3), 16 A (bij 230 V AC, cos φ = 1)
Schakelvermogen min: 10 mA
Gloei-/halogeenlampbelasting: 2600 W
TL-lampbelasting (EVSA): 1100 W
LED-lampen < 2 W: 55 W
LED-lampen > 2 W: 600 W (400 W VDE goedgekeurd)
Beschermingsgraad: IP 20 volgens EN 60529
Beschermingsklasse: II volgens EN 61140 bij bedoelde montage

DA

ADVARSEL
Livsfare på grund af elektrisk stød eller brand!
- Monteringen må udelukkende udføres af en el-installatør!
- Kobl spændingen fra før montering/afmontering!

Generelle informationer
- Tidskontakt til trappelys, elektroniske
- Skydekontakt til permanent lys
- Med nulgennemgangskreds og frakoblingsforvarsel
- Multispændingsindgang 8–230 V AC/DC f. eks. til samtaleanlæg (kun til ELPA 3)

Tekniske data

Driftsspænding: 230 V AC, + 10 %, –15 %
Frekvens: 50–60 Hz
Stand-by effekt: 0,3 W
Multispændingsindgang: potentialfri (kun til ELPA 3)
Kontakt: lukker, µ-kontakt
Koblingseffekt: 10 AX (ved 230 V AC, cos φ = 0,3), 16 A (ved 230 V AC, cos φ = 1)
Koblingseffekt min: 10 mA
Gløde-/halogenlampebelastning: 2600 W
Lysstoflampebelastning (EVG): 1100 W
LED-pærer < 2 W: 55 W
LED-pærer > 2 W: 600 W (400 W VDE-godkendt)
Beskyttelsesart: IP 20 iht. EN 60529
Beskyttelsesklasse: II iht. EN 61140 i overensstemmelse med angiven installation

SV

VARNING
Livsfara p.g.a. risk för elektriska stötar eller brand!
- Montering får endast utföras av behörig elektriker!
- Koppla från strömmen innan montering/demontering!

Allmän info
- Trappbelysningstimer, elektroniska
- Skjutomkopplare för kontinuerligt ljus
- Med nollpunktsbrytning och frånkopplingsförvarning
- Multispänningsingång 8–230 V AC/DC t.ex. för intercom-enheter (endast för ELPA 3)

Tekniska data

Driftspänning: 230 V AC, + 10 %, –15 %
Frekvens: 50–60 Hz
Standby effekt: 0,3 W
Potentialfri multispänningsingång (endast för ELPA 3)
Kontakt: slutare, µ-kontakt
Kopplingseffekt: 10 AX (vid 230 V AC, cos φ = 0,3), 16 A (vid 230 V AC, cos φ = 1)
Kopplingskapacitet min: 10 mA
Effekt glöd/halogenlampa: 2600 W
Lysrörslampslast (EVG): 1100 W
LED-lampor < 2 W: 55 W
LED-lampor > 2 W: 600 W (400 W VDE-godkänd)
Kapslingsklass: IP 20 enligt EN 60529
Skyddsklass: II enligt EN 61140 vid korrekt montering

FI

VAROITUS
Sähköiskun tai palon aiheuttama hengenvaara!
- Asennuksen saa suorittaa vain sähköalan ammattilainen!
- Ennen asennusta/purkua on verkkojännite kytkettävä pois päältä!

Yleistä tietoa
- Porrasvalon aikakytkin, elektroniset
- Vipukytkin jatkuvalle valaistukselle
- Nollasiirtymäkytkennällä ja poiskytkemisen esivaroituksella
- Monijännitetulo 8–230 V AC/DC esim. ovipuhelimille (vain ELPA 3:ssa)

Tekniset tiedot

Käyttöjännite: 230 V AC, + 10 %, –15 %
Taajuus: 50–60 Hz
Valmiustila teho: 0,3 W
Monijännitetulo potentiaaliton (vain ELPA 3:ssa)
Kosketin: sulkukosketin, µ-kosketus
Kytkentäteho : 10 AX (230 V AC, cos φ = 0,3), 16 A (230 V AC, cos φ = 1)
Kytkentäteho min.: 10 mA
Hehku-/halogeenilampun kuormitus: 2600 W
Loisteputkilampun kuormitus: 1100 W
LED-lamput < 2 W: 55 W
LED-lamput > 2 W: 600 W (400 W VDE-hyväksytty)
Kotelointiluokka: IP 20 standardin EN 60529 mukaan
Suojausluokka: määräystenmukaisessa asennuksessa II standardin EN 61140 mukaan

NO

ADVARSEL
Livsfare på grunn av elektrisk støt eller brann!
- Montasje må kun utføres av autorisert elektroinstallatør!
- Koble fra strømmen før montering/demontering!

Generell informasjon
- Tidsbryter for trappebelysning, elektroniske
- Skyvebryter for kontinuerlig lys
- Med nullverdikopling og utkoblingsforvarsel
- Multispenningsinngang 8–230 V AC/DC z. B. for dørtelefoner (kun for ELPA 3)

Tekniske data

Driftsspenning: 230 V AC, + 10 %, –15 %
Frekvens: 50–60 Hz
Standby effekt: 0,3 W
Multispenningsinngang: potensialfri (kun for ELPA 3)
Kontakt: lukkekontakt, µ-kontakt
Koblingsbelastning: 10 AX (ved 230 V AC, cos φ = 0,3), 16 A (ved 230 V AC, cos φ = 1)
Utløsningseffekt min.: 10 mA
Gløde-/halogenlampebelastning: 2600 W
Lysrørstyrke: 1100 W
LED-pærer < 2 W: 55 W
LED-pærer > 2 W: 600 W (400 W VDE godkjent)
Beskyttelsesklasse: IP 20 iht. EN 60529
Beskyttelsesgrad: II iht. EN 61140 ved forskriftsmessig montering

CS

UPOZORNĚNÍ
Ohrožení života v důsledku úrazu elektrickým proudem nebo požáru!
- Montáž si nechejte provést výhradně odborným pracovníkem pro elektrická zařízení!
- Před montáží/demontáží odpojte síťové napětí!

Obecné informace
- Schodišťový časový světelný spínač, elektronický
- Posuvný spínač pro trvalé světlo
- Se spínáním při průchodu nulou a předběžným varováním před vypnutím
- Multinapěťový vstup 8–230 V AC/DC např. pro interkomunikační zařízení (pouze u ELPA 3)

Technické údaje

Provozní napětí: 230 V AC, + 10 %, –15 %
Frekvence: 50–60 Hz
Výkon stand-by: 0,3 W
Multinapěťový vstup: bezpotenciálový (pouze u ELPA 3)
Kontakt: pracovní kontakt, kontakt µ
Spínací výkon: 10 AX (při 230 V AC, cos φ = 0,3), 16 A (při 230 V AC, cos φ = 1)
Spínací výkon min.: 10 mA
Zatížení žárovkovými/halogenovými svítidly: 2600 W
Zatížení zářivkovými svítidly: 1100 W
LED žárovky < 2 W: 55 W
LED žárovky > 2 W: 600 W (400 W schváleno VDE)
Druh ochrany: IP 20 podle normy EN 60529
Třída ochrany: II podle normy EN 61140 při odpovídající montáži

❶

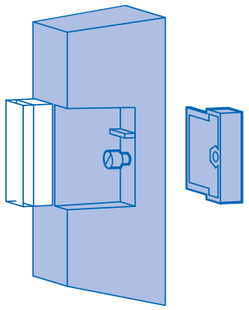

9070065

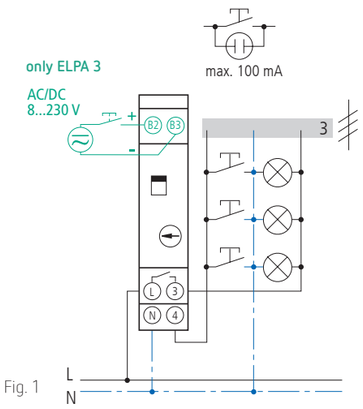

Fig. 1

❷

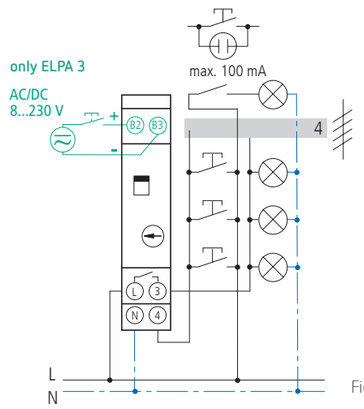

Fig. 2

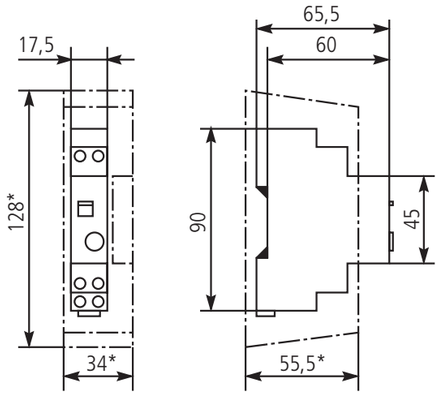

❸

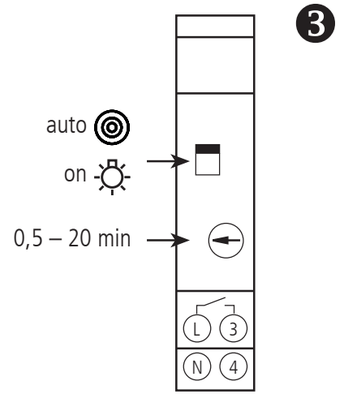

DE

❶ Montage

➢ Auf DIN-Schiene rasten oder mit Aufbauset 9070065 an die Wand montieren.

❷ Anschluss

Das Gerät besitzt eine 3/4-Leitererkennung (siehe Abbildungen).

Bild 1: Dreileiterschaltung
Bild 2: Vierleiterschaltung

❸ Funktionen

Minutenlicht einstellen

➢ Schiebeschalter auf **auto** (obere Stellung) stellen.
➢ Mit einem Schraubendreher die gewünschte Zeit von 0,5 – 20 min am Potenziometer einstellen.

→ Nach Ablauf der eingestellten Zeit werden die angeschlossenen Verbraucher ausgeschaltet.

Dauerlicht einstellen

➢ Schiebeschalter auf **on** (untere Stellung) stellen.

EN

❶ Installation

➢ Snap onto DIN rail or mount to wall using mounting set 9070065.

❷ Connection

The device has a 3/4-wire identification (see illustrations).

Figure 1: three-wire circuit
Figure 2: four-wire circuit

❸ Functions

Setting the light time-delay

➢ Set slide switch to **auto** (upper position).
➢ Use a screwdriver to set the desired time from 0.5 – 20 min on the potentiometer.

→ After the set time has expired, the connected consumers will be switched off.

Setting continuous light

➢ Set slide switch to **on** (lower position).

FR

❶ Montage

➢ Enclencher sur le rail DIN ou monter sur le mur avec le kit de montage 9070065.

❷ Raccordement

L'appareil dispose d'une détection à 3 ou 4 conducteurs (voir illustrations).

Figure 1 : montage 3 fils
Figure 2 : montage 4 fils

❸ Fonctions

Réglage de l'éclairage minuté

➢ Placer l'interrupteur à coulisse sur **auto** (position supérieure).
➢ Régler la valeur souhaitée de 0,5 – 20 min sur le potentiomètre à l'aide d'un tournevis.

→ Les consommateurs raccordés sont désactivés à la fin du temps réglé.

Réglage de l'éclairage permanent

➢ Placer l'interrupteur à coulisse sur **on** (position inférieure).

IT

❶ Montaggio

➢ Agganciare al profilo DIN o montare a parete utilizzando il set di montaggio 9070065.

❷ Collegamento

Il dispositivo dispone di un rilevamento conduttore a 3/4 fili (si vedano figure).

Figura 1: Circuito a tre fili
Figura 2: Circuito a quattro fili

❸ Funzioni

Impostazione dell'illuminazione a tempo

➢ Portare l'interruttore a scorrimento nella posizione **auto** (posizione superiore).
➢ Impostare il tempo desiderato da 0,5 a 20 min sul potenziometro con un cacciavite.

→ Trascorso il tempo impostato, le utenze collegate vengono disattivate.

Impostazione dell'illuminazione permanente

➢ Portare l'interruttore a scorrimento nella posizione **on** (posizione inferiore).

ES

❶ Montaje

➢ Encajar en el carril DIN o montar en la pared con el set de montaje 9070065.

❷ Conexión

El aparato tiene una identificación de 3/4 conductores (véanse figuras).

Imagen 1: conexión de tres conductores
Imagen 2: conexión de cuatro conductores

❸ Funciones

Ajustar la iluminación de minutos

➢ Poner el conmutador deslizante en **auto** (posición superior).
➢ Ajustar con un destornillador el tiempo deseado de 0,5 – 20 min en el potenciómetro.

→ Una vez que transcurre el tiempo ajustado, se desconectan los consumidores conectado.

Ajustar la iluminación constante

➢ Poner el conmutador deslizante en **on** (posición inferior).

PT

❶ Montagem

➢ Encaixar numa calha DIN ou montar na parede com o conjunto de montagem 9070065.

❷ Ligação

O aparelho possui deteção de corrente trifásica e quadrifásica (ver figuras).

Figura 1: Circuito trifásico
Figura 2: Circuito quadrifásico

❸ Funções

Ajustar a luz de minutos

➢ Colocar o interruptor deslizante em **auto** (posição superior).
➢ Com uma chave de parafusos, ajustar o tempo pretendido de 0,5 – 20 min no potenciómetro.

→ Decorrido o tempo ajustado, os consumidores ligados são desligados.

Ajustar a luz contínua

➢ Colocar o interruptor deslizante em **on** (posição inferior).

NL

❶ Montage

➢ Op DIN-rail vastklikken of met opbouwset 9070065 aan de wand monteren.

❷ Aansluiting

Het apparaat heeft een 3/4-aderherkenning (zie afbeeldingen).

Afb. 1: 3-aderschakeling
Afb. 2: 4-aderschakeling

❸ Functies

Minutenlicht instellen

➢ Schuifschakelaar op **auto** (bovenste stand) zetten.
➢ Met een schroevendraaier de gewenste tijd van 0,5 – 20 min op de potentiometer instellen.

→ Na afloop van de ingestelde tijd worden de aangesloten verbruikers uitgeschakeld.

Permanent verlichting licht instellen

➢ Schuifschakelaar op **on** (onderste stand) zetten.

DA

❶ Montering

➢ Påsætning på DIN-skinne eller montering med monteringssæt 9070065 på væggen.

❷ Anschluss

Apparatet har en 3/4-lederregistrering (se billederne).

Billede 1: trelederkobling
Billede 2: firlederkobling

❸ Funktioner

Indstilling af minutlys

➢ Stil skydekontakten på **auto** (øverste stilling).
➢ Indstil den ønskede tid fra 0,5 – 20 min på potentiometeret med en skruetrækker.

→ Når den indstillede tid er gået, slukkes de tilsluttede forbrugere.

Indstilling af permanent lys

➢ Stil skydekontakten på **on** (nederste stilling).

SV

❶ Montering

➢ Fäst på DIN-skena eller montera på väggen med monteringssetet 9070065.

❷ Anslutning

Enheten har en 3/4-ledardetektering (se bild).

Bild 1: Treledarkoppling
Bild 2: Fyrledarkoppling

❸ Funktioner

Ställa in minutljus

➢ Ställ in skjutomkopplaren till **auto** (övre läge).
➢ Ställ in önskad tid om 0,5 – 20 min på potentiometern med hjälp av en skruvmejsel.

→ När den inställda tiden tagit slut stängs de anslutna förbrukarna av.

Ställa in kontinuerligt ljus

➢ Ställ in skjutomkopplaren till **on** (nedre läge).

FI

❶ Asennus

➢ Napsauta DIN-kiskoon tai kiinnitä seinään asennussarjalla 9070065.

❷ Liitäntä

Laitteessa on 3/4-johtimen tunnistus (katso kuvat).

Kuva 1: kolmijohtiminen piiri
Kuva 2: nelijohtiminen piiri

❸ Toiminnot

Minuuttivalon säätäminen

➢ Aseta liukukytkin asentoon **auto** (ylempi asento).
➢ Säädä toivottu aika (0,5 – 20 min) ruuvitaltalla potentiometristä.

→ Asetetun ajan päätyttyä kytketyt kuluttajat kytketään pois päältä.

Kestovalon säätäminen

➢ Aseta liukukytkin asentoon on (alempi asento).

NO

❶ Montering

➢ Hvil på DIN-skinne eller monter på veggen med påbyggingssett 9070065.

❷ Tilkobling

Enheten har en 3/4-lederdeteksjon (se fig.).

Fig. 1: Trelederkobling
Fig. 2: Firlederkobling

❸ Funksjoner

Stille inn minuttlys

➢ Sett skyvebryteren på **auto** (øvre stilling).
➢ Med en skrutrekker stiller du inn ønsket tid på 0,5 – 20 min. på potensiometeret.

→ Når innstilt tid er utløpt, slås de tilkoblede forbrukerne av.

Stille inn kontinuerlig lys

➢ Sett skyvebryteren på **on** (nedre stilling).

CS

❶ Montáž

➢ Nacvakněte na DIN lištu nebo namontujte na stěnu pomocí montážní sady 9070065.

❷ Připojení

Přístroj je vybaven detekcí 3/4 vodičů (viz obrázky).

Obrázek 1: Zapojení se třemi vodiči
Obrázek 2: Zapojení se čtyřmi vodiči

❸ Funkce

Nastavení minutového světla

➢ Nastavte posuvný spínač na **auto** (horní poloha).
➢ Pomocí šroubováku nastavte na potenciometru požadovanou dobu v rozmezí 0,5 – 20 min.

→ Po uplynutí nastavené doby se připojené spotřebiče vypnou.

Nastavení trvalého světla

➢ Nastavte posuvný spínač na **on** (spodní poloha).

Switch-on pre-warning

Activate pre-warning

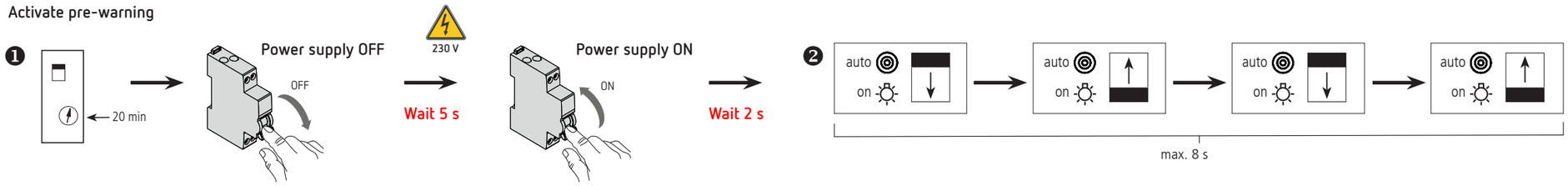

Deactivate pre-warning

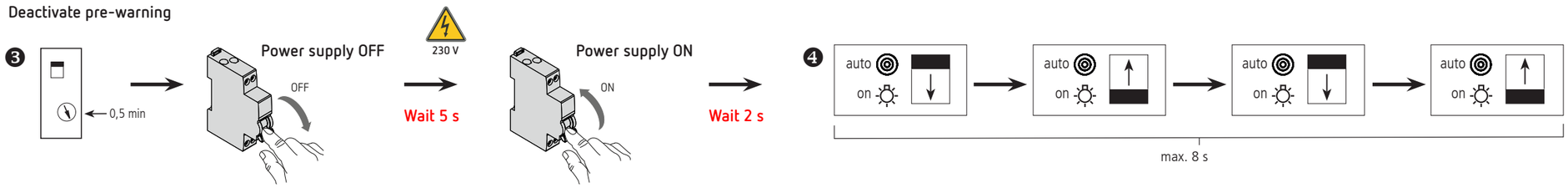

DE

Funktionen

Ausschaltvorwarnung aktivieren

ⓘ Default: aus

- Potenziometer auf **20 min** stellen (siehe ❶).
- Das Gerät vom Netz trennen und wieder aktivieren.
- Innerhalb von max. 8 s den Schiebeschalter 4 x nach unten/oben bewegen (siehe ❷).

→ Die Ausschaltvorwarnung ist **aktiviert**.

Ausschaltvorwarnung deaktivieren

- Potenziometer auf **0,5 min** stellen (siehe ❸).
- Das Gerät vom Netz trennen und wieder aktivieren.
- Innerhalb von max. 8 s den Schiebeschalter 4 x nach unten/oben bewegen (siehe ❹).

→ Die Ausschaltvorwarnung ist **deaktiviert**.

Entsorgen Sie das Gerät getrennt vom Hausmüll an einer offiziellen Sammelstelle.

EN

Functions

Activate switch-off pre-warning

ⓘ Default: off

- Set the potentiometer to **20 min** (see ❶).
- Disconnect the device from the mains and reactivate it.
- Move the slide switch down/up 4 times within max. 8 s (see ❷).

→ The switch-off pre-warning is **activated**.

Deactivate switch-off pre-warning

- Set the potentiometer to **0.5 min** (see ❸).
- Disconnect the device from the mains and reactivate it.
- Move the slide switch down/up 4 times within max. 8 s (see ❹).

→ The switch-off pre-warning is **deactivated**.

Dispose of the appliance separately from domestic waste at an official collection point.

FR

Fonctions

Activer le préavis d'extinction

ⓘ Par défaut : désactivé

- Régler le potentiomètre sur **20 min** (voir ❶).
- Débrancher l'appareil du secteur et le réactiver.
- En l'espace de 8 s max., déplacer l'interrupteur à coulisse 4 fois vers le bas/vers le haut (voir ❷).

→ Le préavis d'extinction est **activé**.

Désactiver le préavis d'extinction

- Régler le potentiomètre sur **0,5 min** (voir ❸).
- Débrancher l'appareil du secteur et le réactiver.
- En l'espace de 8 s max., déplacer l'interrupteur à coulisse 4 fois vers le bas/vers le haut (voir ❹).

→ Le préavis d'extinction est **désactivé**.

Éliminer l'appareil séparément des ordures ménagères dans un point de collecte officiel.

IT

Funzioni

Attivare il preavviso di spegnimento

ⓘ Predefinito: off

- Impostare il potenziometro su **20 min** (vedere ❶).
- Scollegare l'unità dalla rete elettrica e riattivarla.
- Spostare l'interruttore a scorrimento verso il basso/alto per 4 volte entro un massimo di 8 s (vedere ❷).

→ Il preavviso di spegnimento anticipato è **attivato**.

Disattivare il preavviso di spegnimento

- Impostare il potenziometro su **0,5 min** (vedere ❸).
- Scollegare l'unità dalla rete elettrica e riattivarla.
- Spostare l'interruttore a scorrimento verso il basso/alto per 4 volte entro un massimo di 8 s (vedere ❹).

→ Il preavviso di spegnimento anticipato è **disattivato**.

Smaltire l'apparecchio separatamente dai rifiuti domestici presso un centro di raccolta ufficiale.

ES

Funciones

Activar preaviso de desconexión

ⓘ Por defecto: desactivado

- Ajuste el potenciómetro a **20 min** (véase ❶).
- Desconecte el aparato de la red y vuelva a conectarlo.
- Mueva el interruptor deslizante hacia abajo/hacia arriba 4 veces en un máximo de 8 s (véase ❷).

→ El preaviso de desconexión se **activa**.

Desactivar preaviso de desconexión

- Ajuste el potenciómetro a **0,5 min** (véase ❸).
- Desconecte el aparato de la red y vuelva a conectarlo.
- Mueva el interruptor deslizante hacia abajo/hacia arriba 4 veces en un máximo de 8 s (véase ❹).

→ Se **desactiva** el preaviso de desconexión.

No deseche el aparato con la basura doméstica, llévelo a un punto limpio oficial.

PT

Funções

Ativar pré-aviso de desconexão

ⓘ Padrão: off

- Ajustar o potenciómetro a **20 min** (ver ❶).
- Desligar o aparelho da rede elétrica e voltar a ligá-lo.
- Mover o interruptor deslizante para baixo/para cima 4 vezes num período máximo de 8 s (ver ❷).

→ O pré-aviso de desconexão é **ativado**.

Desativar pré-aviso de desconexão

- Ajustar o potenciómetro a **0,5 min** (ver ❸).
- Desligar o aparelho da rede elétrica e voltar a ligá-lo.
- Mover o interruptor deslizante para baixo/para cima 4 vezes num período máximo de 8 s (ver ❹).

→ O pré-aviso de desconexão é **desativado**.

Eliminar o aparelho separadamente do lixo doméstico num ponto de recolha oficial.

NL

Functies

Uitschakelwaarschuwing activeren

ⓘ Standaard: uit

- Stel de potentiometer in op **20 min** (zie ❶).
- Haal de stekker uit het stopcontact en schakel het apparaat weer in.
- Beweeg de schuifschakelaar binnen maximaal 8 s 4 keer omlaag/omhoog (zie ❷).

→ De uitschakelwaarschuwing is **geactiveerd**.

Uitschakelwaarschuwing deactiveren

- Stel de potentiometer in op **0,5 min** (zie ❸).
- Haal de stekker uit het stopcontact en schakel het apparaat weer in.
- Beweeg de schuifschakelaar binnen maximaal 8 s 4 keer omlaag/omhoog (zie ❹).

→ De uitschakelwaarschuwing wordt **gedeactiveerd**.

Voer het apparaat apart van het huishoudelijk afval af en breng het naar een officieel inzamelpunt.

DA

Funktioner

Aktivering af frakoblingsforvarsel

ⓘ Standard: fra

- Stil potentiometeret på **20 min** (se ❶).
- Afbryd apparatet fra strømnettet, og aktivér det igen.
- Flyt skydekontakten ned/op 4 gange inden for maks. 8 sek. (se ❷).

→ Frakobingsadvarslen er **aktiveret**.

Deaktivering af frakoblingsforvarsel

- Stil potentiometeret på **0,5 min** (se ❸).
- Afbryd apparatet fra strømnettet, og aktivér det igen.
- Flyt skydekontakten ned/op 4 gange inden for maks. 8 sek. (se ❹).

→ Frakoblingsforvarslet er **deaktiveret**.

Bortskaf apparatet adskilt fra husholdningsaffald på et officielt indsamlingssted.

SV

Funktioner

Aktivera frånkopplingsförvarning

ⓘ Default: av

- Ställ in potentiometern på **20 min** (se ❶).
- Koppla från enheten från nätet och aktivera den igen.
- Manövrera skjutomkopplaren 4 x nedåt/uppåt inom max. 8 s (se ❷).

→ Frånkopplingsförvarningen är **aktiverad**.

Avaktivera frånkopplingsförvarning

- Ställ in potentiometern på **0,5 min** (se ❸).
- Koppla från enheten från nätet och aktivera den igen.
- Manövrera skjutomkopplaren 4 x nedåt/uppåt inom max. 8 s (se ❹).

→ Frånkopplingsförvarningen är **avaktiverad**.

Kasta inte enheten i hushållsavfallet, den måste lämnas in för återvinning.

FI

Toiminnot

Päältäkytkennän esivaroituksen aktivointi

ⓘ Default: off

- Aseta potentiometri arvoon **20 min** (katso ❶).
- Irrota laite verkosta ja aktivoi se uudestaan.
- Liikuta 8 s sisällä työntökytkintä 4 kertaa alas/ylös (katso ❷).

→ Päältäkytkennän esivaroitus on **aktivoitu**.

Päältäkytkennän esivaroituksen deaktivointi

- Aseta potentiometri arvoon **0,5 min** (katso ❸).
- Irrota laite verkosta ja aktivoi se uudestaan.
- Liikuta 8 s sisällä työntökytkintä 4 kertaa alas/ylös (katso ❹).

→ Päältäkytkennän esivaroitus on **deaktivoitu**.

Älä hävitä laitetta talousjätteen mukana, vaan toimita laite julkiseen keräyspisteeseen.

NO

Funksjoner

Aktivere utkoblingsvarsel

ⓘ Standard: av

- Sett potensiometeret på **20 min** (se ❶).
- Koble enheten fra nettet og aktiver den igjen.
- Beveg skyvebryteren ned/opp 4 ganger i løpet av maks. 8 sekunder (se ❷).

→ Utkoblingsadvarselen er **aktivert**.

Deaktivere utkoblingsvarsel

- Sett potensiometeret på **0,5 min** (se ❸).
- Koble enheten fra nettet og aktiver den igjen.
- Beveg skyvebryteren ned/opp 4 ganger i løpet av maks. 8 sekunder (se ❹).

→ Utkoblingsadvarselen er **deaktivert**.

Enheten må ikke kasseres som husholdningsavfall, men leveres inn på et offisiell oppsamlingsplass.

CS

Funkce

Aktivace předběžného varování před vypnutím

ⓘ Výchozí nastavení: vypnuto

- Nastavte potenciometr na **20 min** (viz ❶).
- Odpojte zařízení od sítě a opět je aktivujte.
- V průběhu 8 s přepněte posuvný spínač 4 x dolů/nahoru (viz ❷).

→ Předběžné varování před vypnutím je **aktivováno**.

Deaktivace předběžného varování před vypnutím

- Nastavte potenciometr na **0,5 min** (viz ❸).
- Odpojte zařízení od sítě a opět je aktivujte.
- V průběhu 8 s přepněte posuvný spínač 4 x dolů/nahoru (viz ❹).

→ Předběžné varování před vypnutím je **deaktivováno**.

Zlikvidujte zařízení odděleně od domovního odpadu v oficiální sběrně.