theLeda B20L WH

N° de réf.: 1020683

Spots LED
Spots LED sans détecteur de mouvement

Description des fonctions

- Projecteur à LED de 20 W
- Conçu pour un usage extérieur
- Appareil évolutif avec modules en option (module détecteur de mouvement, module capteur de luminosité)
- Projecteur rotatif à 360°
- Non dimmable

Caractéristiques techniques

	theLeda B20L WH
Tension d'alimentation	230 V AC
Fréquence	50 Hz
Couleur	Blanc (similaire à RAL 9010)
Type de montage	Montage mural et au plafond, Extérieur
Puissance LED (flux lumineux)	2690 lm
Température de couleur	5000 K
Indice rendu des couleurs	< 80

	theLeda B20L WH
Durée de vie	L80/B10/52.000 h | L70/B50/175.000 h
Hauteur de montage	2 - 3 m
Température ambiante	-20°C ... 40°C
Classe de protection	I
Indice de protection	IP 65
Predeccessor	1020811, theLeda EC10 WH, 1020813, theLeda EC20 WH

Schémas de raccordement

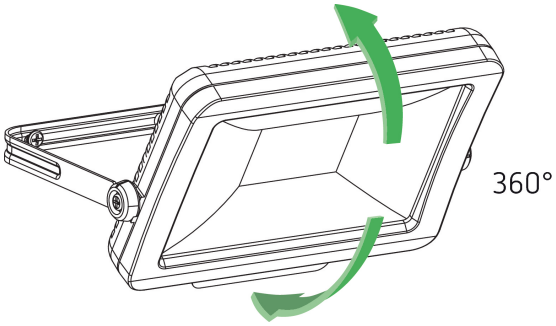

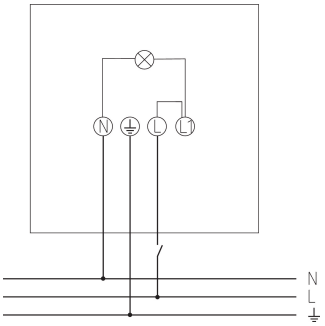

theLeda B20L WH

N° de réf.: 1020683

Plans d'encombrement

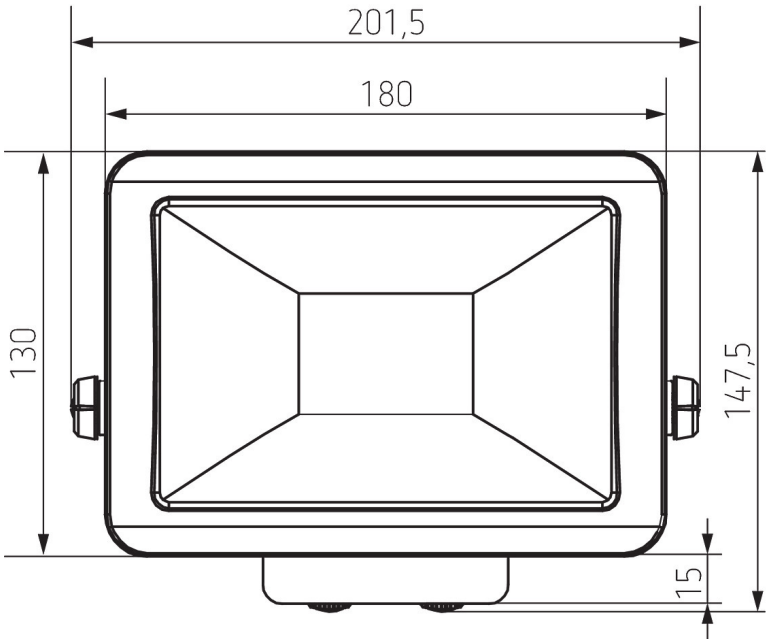

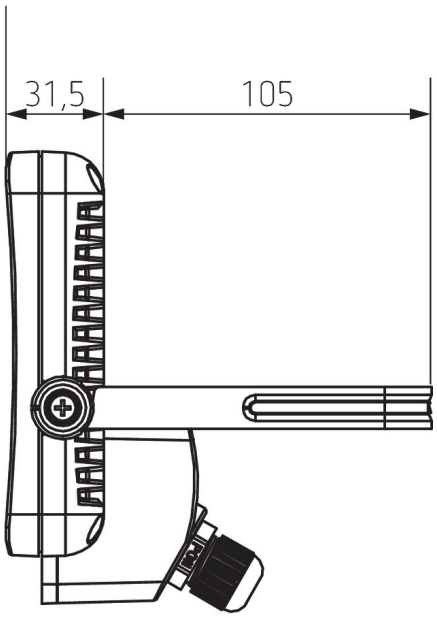

Accessoires

Détecteur de mouvement theLeda B WH
N° de réf.: 9070760

Capteur de lumière theLeda B WH
N° de réf.: 9070762

Détecteur de mouvement theLeda B WH
N° de réf.: 9070800