theLeda B50L WH

N° de réf.: 1020687

Spots LED
Spots LED sans détecteur de mouvement

Description des fonctions

- Projecteur à LED de 50 W
- Conçu pour un usage extérieur
- Appareil évolutif avec modules en option (module détecteur de mouvement, module capteur de luminosité)
- Projecteur rotatif à 360°
- Non dimmable

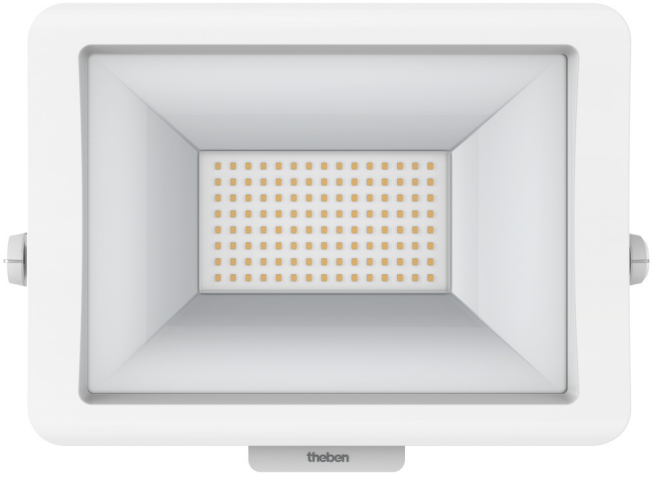

Caractéristiques techniques

	theLeda B50L WH
Tension d'alimentation	230 V AC
Fréquence	50 Hz
Couleur	Blanc (similaire à RAL 9010)
Type de montage	Montage mural et au plafond, Extérieur
Puissance LED (flux lumineux)	6140 lm
Température de couleur	5000 K
Indice rendu des couleurs	< 80

	theLeda B50L WH
Durée de vie	L80/B10/54.000 h | L70/B50/180.000 h
Hauteur de montage	2 - 3 m
Température ambiante	-20°C ... 40°C
Classe de protection	I
Indice de protection	IP 65

Schémas de raccordement

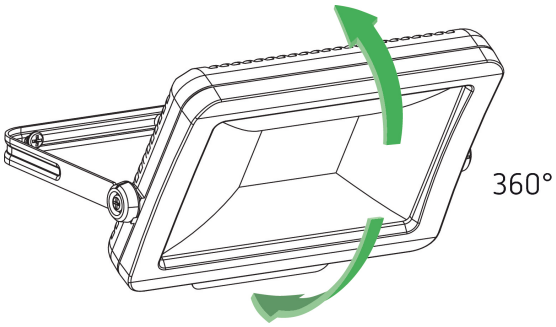

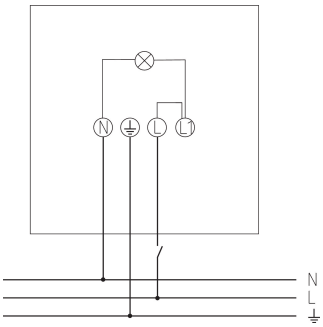

Sous réserve de modifications ou d'erreurs
Pour plus d'informations, consulter: www.theben.fr/produit/1020687
Les données de charge sont déterminées avec des illuminants sélectionnés à titre d'exemple et sont donc des données typiques en raison du grand nombre de produits disponibles.

theLeda B50L WH

N° de réf.: 1020687

Plans d'encombrement

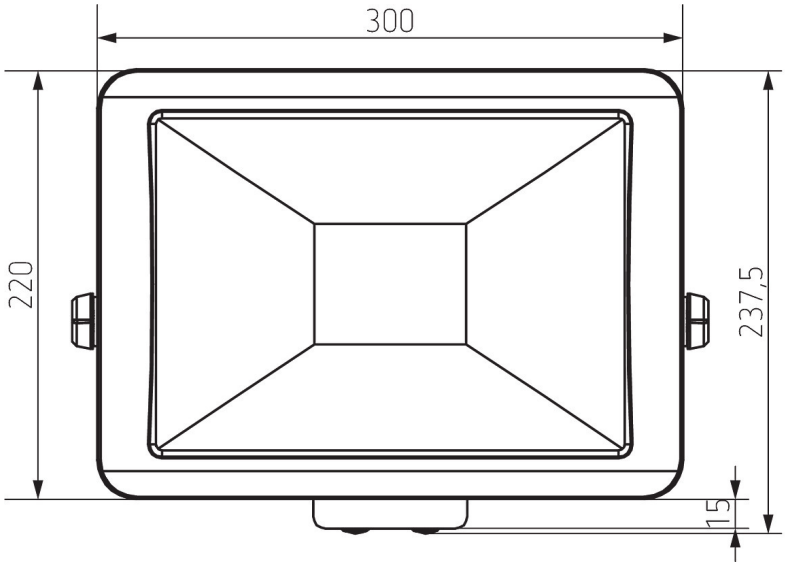

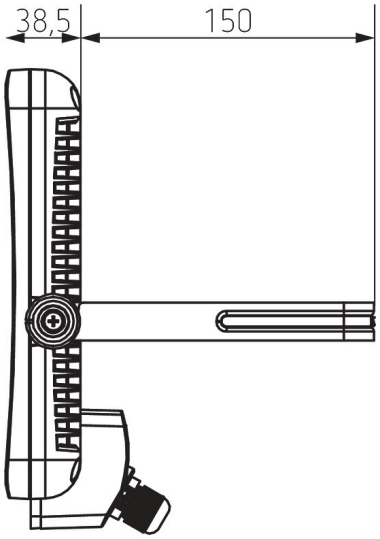

Accessoires

Détecteur de mouvement theLeda B WH
N° de réf.: 9070760

Capteur de lumière theLeda B WH
N° de réf.: 9070762

Détecteur de mouvement theLeda B WH
N° de réf.: 9070800