theLeda S20L WH

N° de réf.: 1020723

Spots LED
Spots LED sans détecteur de mouvement

Description des fonctions

- LED spot
- 2 spots LED de chaque 10 W (correspond env. 2x140 W spot halogène)
- Spot pivotable à l'horizontale de ± 20° et inclinable vers le bas de 70°
- Pour l'extérieur
- Dissipateur thermique intégré en couleur du boîtier
- LED directe pour une sortie lumineuse maximale
- Montage d'une seule main du socle

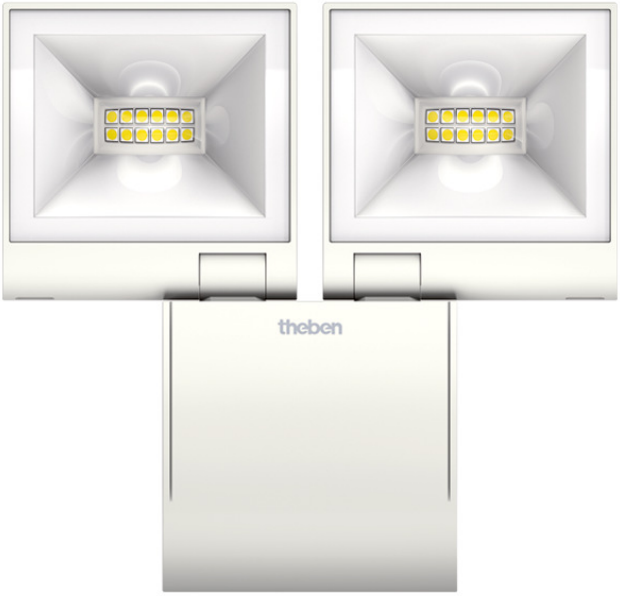

Caractéristiques techniques

	theLeda S20L WH
Tension d'alimentation	230 V AC
Fréquence	50 - 60 Hz
Consommation stand-by	~0,4 W
Couleur	Blanc
Type de montage	Montage mural, Extérieur
Puissance LED (flux lumineux)	2 x 840 lm
Température de couleur	4000 K

	theLeda S20L WH
Hauteur de montage	2 - 4 m
Température ambiante	-20°C ... 45°C
Classe de protection	I
Indice de protection	IP 55
Predeccessor	1020773, LUXA 102 FL LED 16W WH

Schémas de raccordement

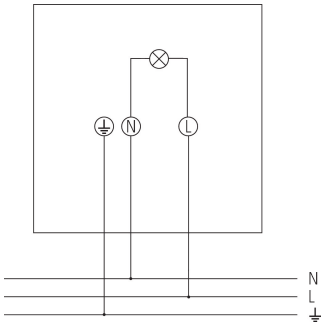

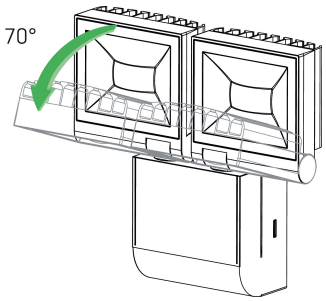

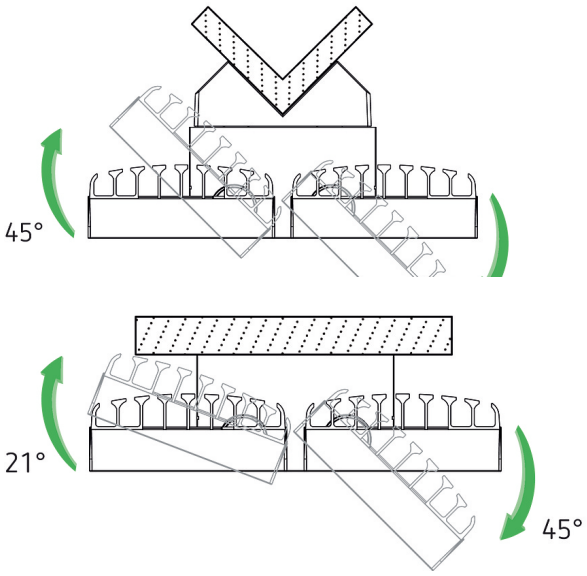

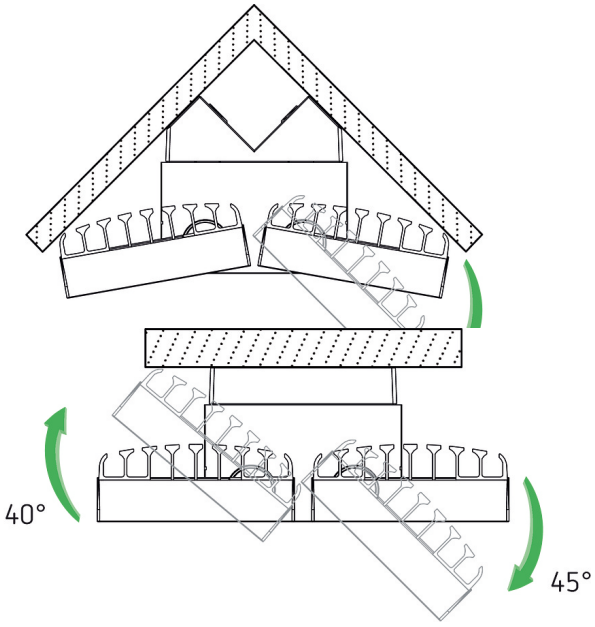

theLeda S20L WH

N° de réf.: 1020723

Plans d'encombrement

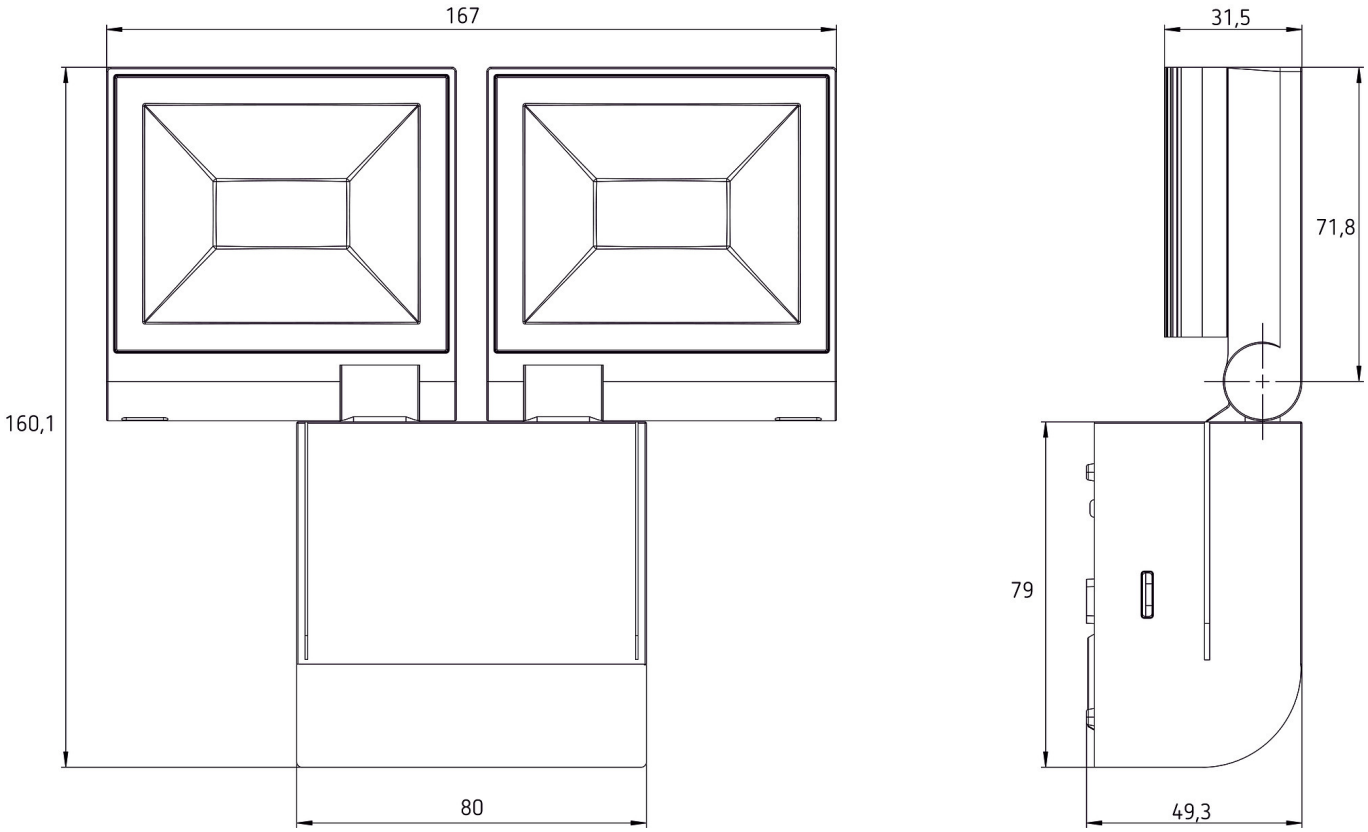

Accessoires

Fixation d'angle 10 WH
N° de réf.: 9070969

Entretoise pour fixation murale 10 WH
N° de réf.: 9070971