theLeda S10 M WH

N° de réf.: 1020981

Spots LED
Spots LED avec détecteur de mouvement

Description des fonctions

- LED spot avec détecteur de mouvement (PIR)
- 1 spot LED de 10 W (correspond env. 140 W spot halogène)
- Spot pivotable à l'horizontale de ± 40° et inclinable vers le bas de 70°, Éclairage indirect sur la façade du mur en faisant pivoter de 180°
- Pour l'extérieur
- Commande automatique de l'éclairage en fonction de la présence et de la luminosité
- Couverture angulaire 180°, 10 m
- Connexion Maître-Esclave
- Sortie de commutation Éclairage complémentaire
- Contrôle manuel (fonction à court terme et à long terme) possible
- Possibilité de limiter la zone de détection
- Dissipateur thermique intégré en couleur du boîtier
- LED directe pour une sortie lumineuse maximale
- Montage d'une seule main du socle
- Mise en service immédiate possible grâce aux préréglages en usine
- Montage d'une seule main du socle

Caractéristiques techniques

	theLeda S10 M WH
Tension d'alimentation	230 V AC
Fréquence	50 - 60 Hz
Consommation stand-by	~0,4 W
Couleur	Blanc
Type de montage	Montage mural, Extérieur
Puissance LED (flux lumineux)	840 lm
Température de couleur	4000 K
Plage de réglage	5 lx - 200 lx
Couverture angulaire	180°
Hauteur de montage	1,8 - 2,5 m
Temporisation lumière	2 s - 30 min

	theLeda S10 M WH
Charge de lampes à incand./ halogène	500 W
Lampe LED < 2 W	12 W
Lampe LED 2-8 W	100 W
Lampe LED > 8 W	100 W
Zone de détection	Demi-rond, Demi-rond, Demi-rond, Demi-rond, Demi-rond, Demi-rond, Demi-rond, Demi-rond, Demi-rond, Demi-rond
Température ambiante	-20°C ... 45°C
Classe de protection	I
Indice de protection	IP 55

theLeda S10 M WH

N° de réf.: 1020981

Schémas de raccordement

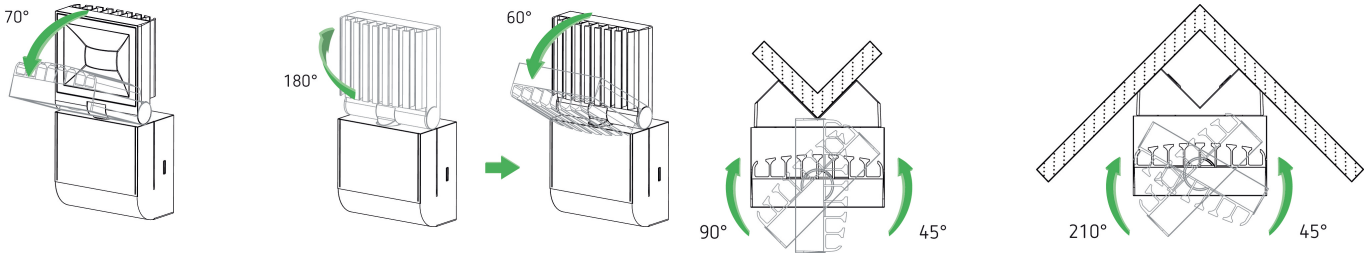

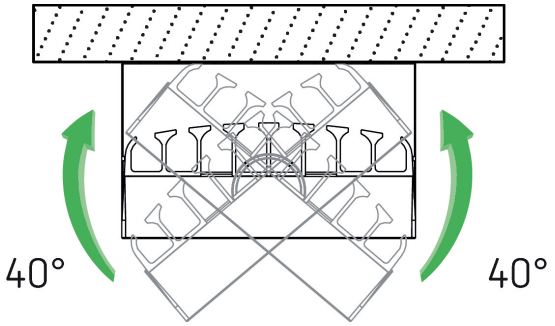

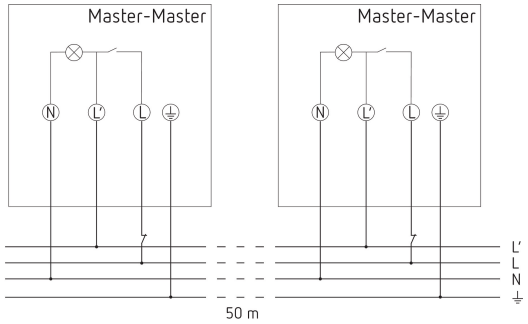

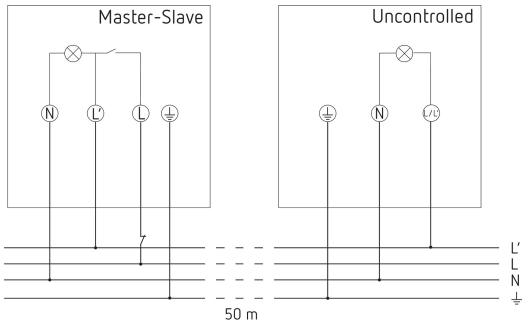

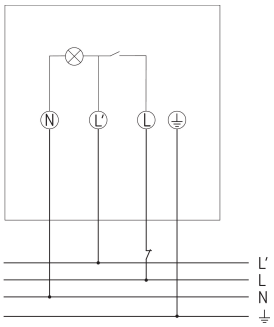

Zone de détection pour les applications de planification à une température de 21 °C

Hauteur de montage (A)	Zone transversale (t)	Zone frontale (R)
2,5 m	10 m	4 m

theLeda S10 M WH

N° de réf.: 1020981

Zone de détection pour les applications de planification à une température de 21 °C

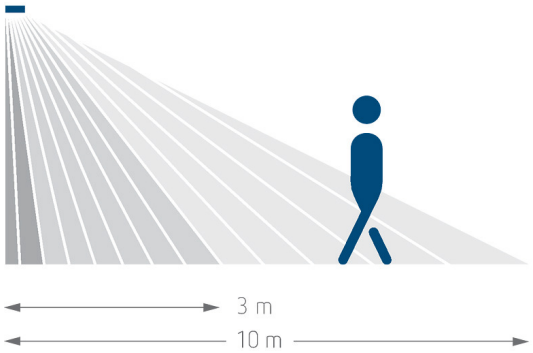

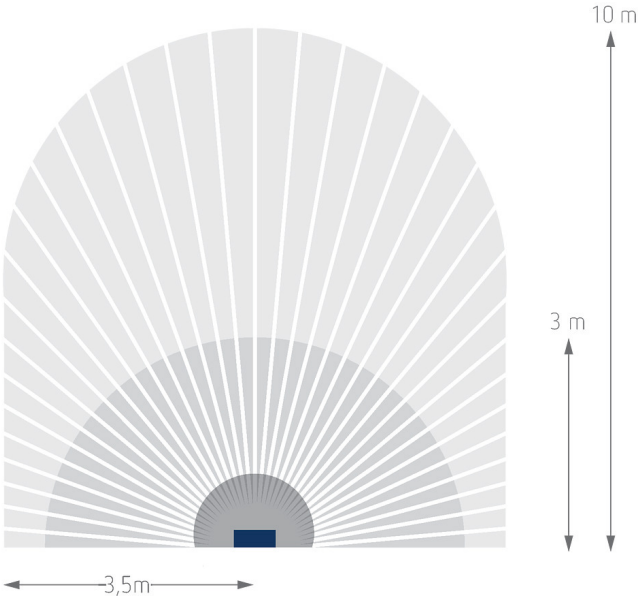

Plans d'encombrement

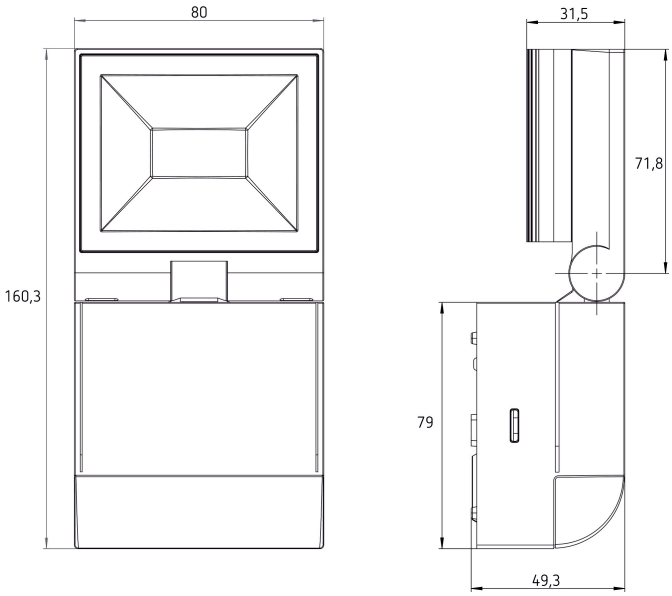

Accessoires

Fixation d'angle 10 WH
N° de réf.: 9070969

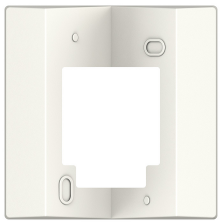

Entretoise pour fixation murale 10 WH
N° de réf.: 9070971