theMova S360-101 AP GR

N° de réf.: 1030556

Détecteurs de présence et de mouvement
Montage au plafond intérieur

Description des fonctions

- Détecteur de mouvement passif-infrarouge pour montage au plafond
- Zone de détection circulaire 360 °, jusqu'à Ø 8 m (64 m²)
- 1 canal lumière et 1 canal présence
- Mesure de lumière mixte, appropriée pour des lampes fluorescentes (FL/PL/ESL), à halogène, à incandescence et LED
- Valeur de commutation de la luminosité réglable, fonction d 'apprentissage, avec télécommande
- Temporisation à l'enclenchement et temporisation à l'extinction réglables avec télécommande
- Fonction impulsions
- Mode test pour vérifier fonctionnement et zone de détection
- Appareil pré-réglé en usine. Les paramétrages peuvent être modifiés avec la télécommande theSenda P réf. 9070910
- Télécommande utilisateur theSenda S, télécommande de paramétrage theSenda P (en option)

Caractéristiques techniques

	theMova S360-101 AP GR
Tension d'alimentation	230 V CA
Fréquence	50 Hz

	theMova S360-101 AP GR
Hauteur de montage	2 - 4 m
Type de montage	Montage au plafond, Intérieur

theMova S360-101 AP GR

N° de réf.: 1030556

Caractéristiques techniques

	theMova S360-101 AP GR
Couleur	Gris
Sortie de commutation	Lumière | Présence
Consommation propre	~0,5 W
Mesure de lumière	Mesure de lumière mixte
Plage de réglage	30 - 3000 lx
Temporisation lumière	10 s - 60 min
Type de contact de lumière	Relais 230 V/10 A µ-contact
Type de lampes	Lampes à incandescence/lampes à halogène, Lampes à fluorescence, Lampes fluocompactes, LEDs
Charge de lampes à incand./ halogène	2300 W
Tubes fluorescents/compacts	1150 VA (cos φ = 0,5)

	theMova S360-101 AP GR
Courant de commutation	max. 400 A / 200 µs
Lampe LED < 2 W	25 W
Lampe LED 2-8 W	250 W
Lampe LED > 8 W	250 W
Temporisation présence	10 s - 120 min
Puissance de commutation présence	50 W/50 VA
Type de raccordement	Bornes à ressort
Zone de détection	50 m² (ø 8 m | 360°)
Couverture angulaire	360°
Température ambiante	-15°C ... 50°C
Indice de protection	IP 54 (lorsqu'il est installé)

Schémas de raccordement

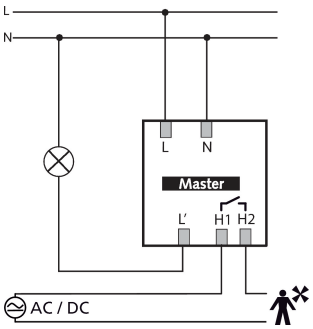

Zone de détection pour les applications de planification à une température de 21 °C

Hauteur de montage (A)	Zone frontale (R)	Zone transversale (t)
2 m	5 m² | 2,5 m	38 m² | 7 m
2,5 m	7 m² | 3 m	38 m² | 7 m
3 m	13 m² | 4 m	50 m² | 8 m
3,5 m	13 m² | 4 m	50 m² | 8 m
4 m	13 m² | 4 m	64 m² | 9 m

theMova S360-101 AP GR

N° de réf.: 1030556

Zone de détection pour les applications de planification à une température de 21 °C

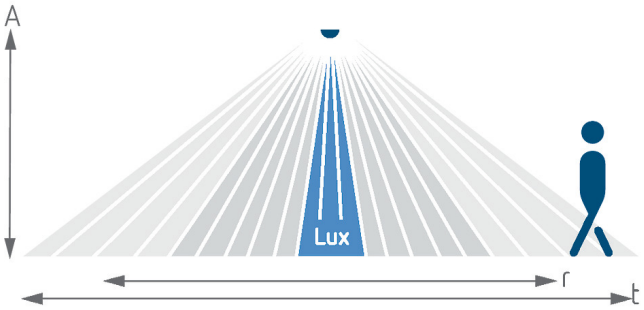

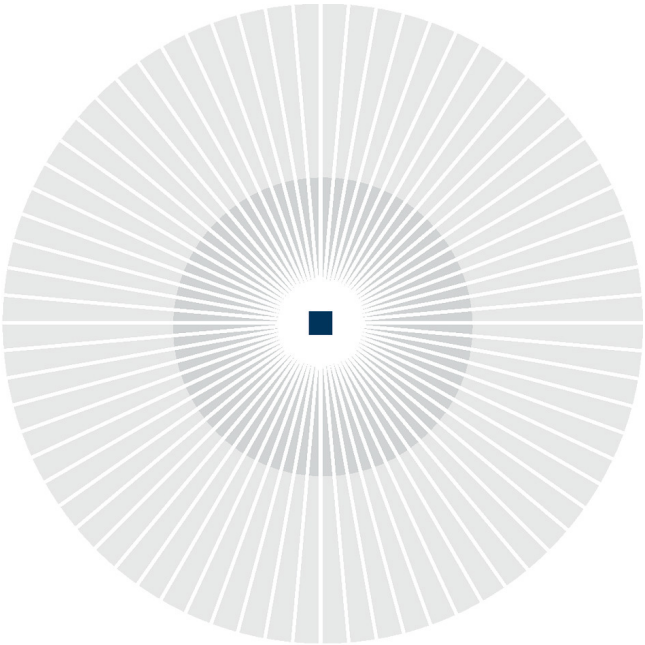

Plans d'encombrement

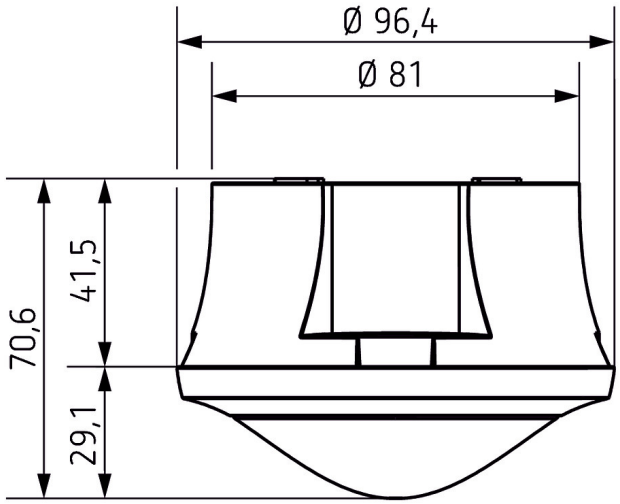

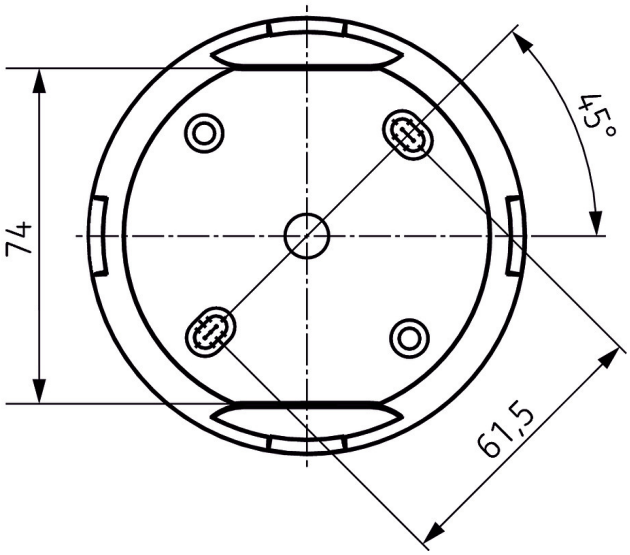

theMova S360-101 AP GR

N° de réf.: 1030556

Accessoires

theSenda P
N° de réf.: 9070910

theSenda S
N° de réf.: 9070911

theSenda B
N° de réf.: 9070985
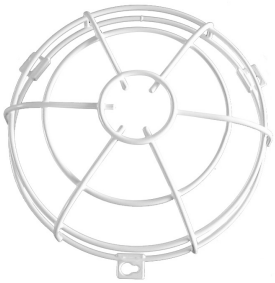
QuickSafe grille de protection
N° de réf.: 9070531