theMova P360-100 UP WH

N° de réf.: 1030600

Détecteurs de présence et de mouvement
Montage au plafond intérieur

Description des fonctions

- Détecteur de mouvement passif-infrarouge pour montage au plafond
- Zone de détection circulaire 360 °, jusqu'à Ø 24 m (452 m²)
- 1 canal lumière
- Mesure de lumière mixte, appropriée pour des lampes fluorescentes (FL/PL/ESL), à halogène, à incandescence et LED
- Valeur de commutation de la luminosité réglable avec télécommande ou potentiomètre, fonction d'apprentissage
- Ttemporisation à l'extinction réglable avec télécommande ou potentiomètre
- Fonction impulsions
- Possibilité de limiter la zone de détection grâce aux segments
- Mode test pour vérifier fonctionnement et zone de détection
- Télécommande utilisateur, télécommande de gestion (en option)

theMova P360-100 UP WH

N° de réf.: 1030600

Caractéristiques techniques

	theMova P360-100 UP WH
Tension d'alimentation	110 V CA - 230 V CA
Fréquence	50 - 60 Hz
Hauteur de montage	2 - 10 m
Type de montage	Montage au plafond, Intérieur
Couleur	Blanc
Sortie de commutation	Lumière
Consommation propre	~0,15 W
Mesure de lumière	Mesure de lumière mixte
Plage de réglage	30 - 3000 lx
Temporisation lumière	10 s - 60 min
Type de contact de lumière	Relais 230 V/10 A µ-contact
Type de lampes	Lampes à incandescence/lampes à halogène, Lampes à fluorescence, Lampes fluocompactes, LEDs

	theMova P360-100 UP WH
Charge de lampes à incand./halogène	2300 W
Tubes fluorescents/compacts	1150 VA (cos φ = 0,5)
Courant de commutation	max. 800 A / 200 µs
Lampe LED < 2 W	60 W
Lampe LED 2-8 W	600 W
Lampe LED > 8 W	600 W
Type de raccordement	Bornes à vis
Section de câble maximale	max. 2 x 2,5 mm²
Zone de détection	452 m² (ø 24 m | 360°)
Couverture angulaire	360°
Température ambiante	-15°C ... 50°C
Indice de protection	IP 54 (lorsqu'il est installé)

Schémas de raccordement

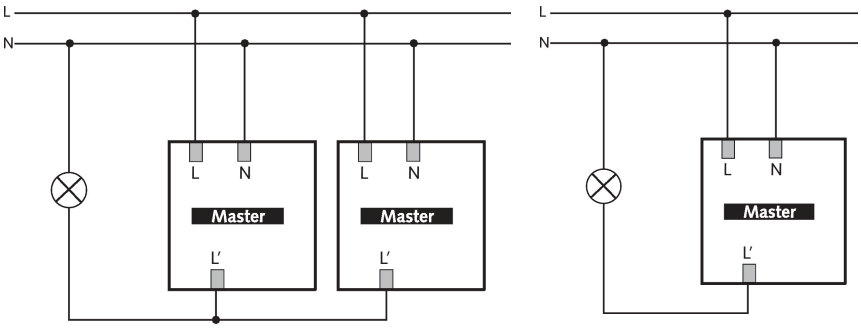

Zone de détection pour les applications de planification à une température de 21 °C

Hauteur de montage (A)	Zone frontale (R)	Zone transversale (t)
2 m	28 m² | 6 m	380 m² | 22 m
2,5 m	38 m² | 7 m	415 m² | 23 m
3 m	50 m² | 8 m	452 m² | 24 m
3,5 m	50 m² | 8 m	452 m² | 24 m
6 m	50 m² | 8 m	452 m² | 24 m
10 m	50 m² | 8 m	491 m² | 25 m

theMova P360-100 UP WH

N° de réf.: 1030600

Zone de détection pour les applications de planification à une température de 21 °C

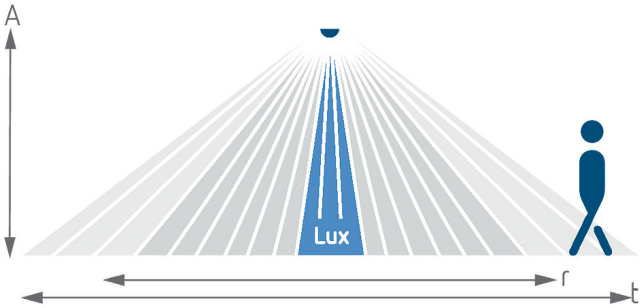

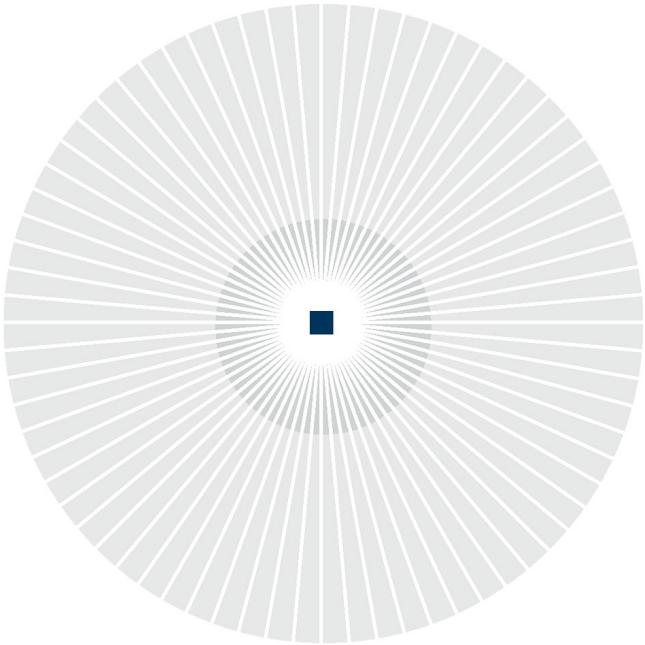

Plans d'encombrement

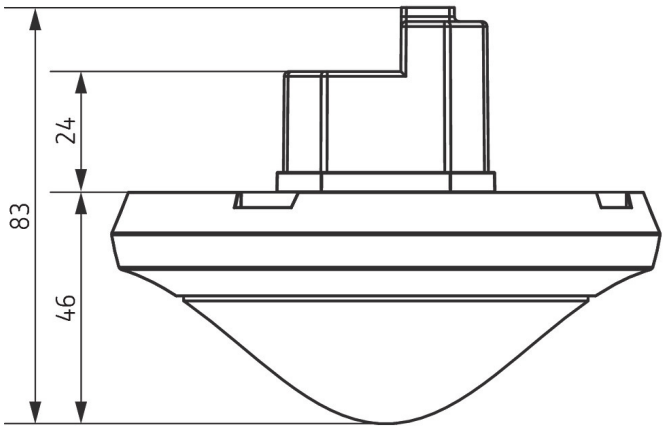

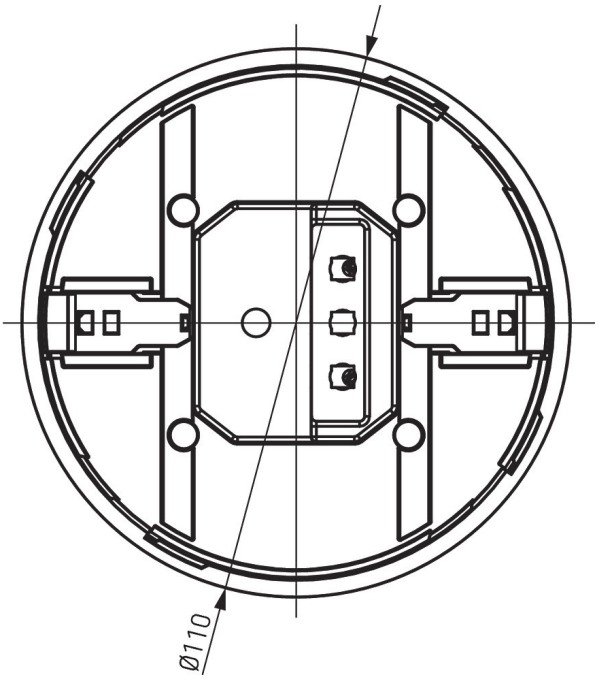

theMova P360-100 UP WH

N° de réf.: 1030600

Accessoires

theSenda P
N° de réf.: 9070910

theSenda S
N° de réf.: 9070911

Boîtier saillie 110A GR
N° de réf.: 9070913

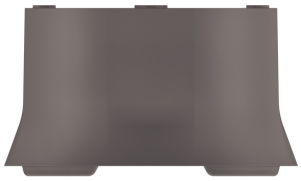

Boîtier de montage au plafond 73A
N° de réf.: 9070917

Boîtier saillie 110A WH
N° de réf.: 9070912

Clip de recouvrement
N° de réf.: 9070921

QuickSafe grille de protection
N° de réf.: 9070531

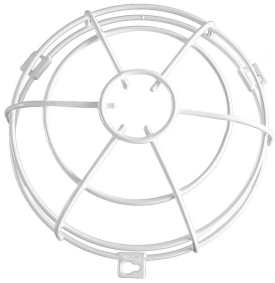

theSenda B
N° de réf.: 9070985

Cover 110 GR
N° de réf.: 9070591

Boîtier de montage au plafond 68A
N° de réf.: 9070992

Boîtier saillie 110A BK
N° de réf.: 9070600

Cover 110 BK
N° de réf.: 9070851