theRonda S360 DALI-2 S UP WH

N° de réf.: 2080590

Détecteurs de présence et de mouvement
Montage au plafond intérieur

Description des fonctions

- Capteur de présence passif-infrarouge pour montage au plafond, certifié DALI-2
- Zone de détection ronde 360°, Ø 8 m, (50 m²)
- Fournit des informations sur la « présence » et la « luminosité » sous forme de télégramme DALI conformément à la norme CEI 62386 partie 303/30
- 1 instance pour la présence
- 1 mesure de lumière mixte orientée
- 1 instance pour la luminosité
- Équilibrage facile de la mesure de luminosité
- Mode test pour vérifier le fonctionnement et la zone de détection
- Sensibilité de détection réglable
- Paramétrage possible via un bus DALI ou une télécommande
- Les télécommandes de l'utilisateur theSenda S ou theSenda B peuvent être utilisées pour la variation ou la commutation de lampes électriques, la commande de stores ou pour d'autres fonctions via la commande maître.
- Intégration au plafond dans un boîtier encastré
- Montage en saillie possible avec cadre apparent (en option)
- Limitation de la zone de détection à l'aide de caches à clips (en option)
- Télécommande d'application theSenda B (en option) et application correspondante theSenda Plug (pour iOS/Android)
- Un contrôleur d'application multi-maître est nécessaire pour la mise en service et la configuration. Selon la norme IEC 62386, elle doit supporter les parties 101/103 et, en option, 301/303/304

theRonda S360 DALI-2 S UP WH

N° de réf.: 2080590

Caractéristiques techniques

	theRonda S360 DALI-2 S UP WH
Tension d'alimentation	DALI
Hauteur de montage	2 - 4 m
Hauteur minimale	1,7 m
Type de montage	Montage au plafond
Sortie de commutation	Capteur DALI
Consommation propre	≤10 mA
Mesure de lumière	Mesure de lumière mixte
Plage de réglage	10 - 10000 lx

	theRonda S360 DALI-2 S UP WH
Section de câble maximale	max. 2 x 2,5 mm²
Boîtier encastré	55 mm
Zone de détection	50 m² (ø 8 m | 360°)
Couverture angulaire	360°
Température ambiante	-15°C ... 50°C
Indice de protection	IP 54 (lorsqu'il est installé)

Schémas de raccordement

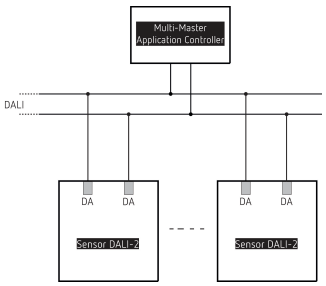

Zone de détection pour les applications de planification à une température de 21 °C

Hauteur de montage (A)	Personnes assises (S)	Zone transversale (T)	Zone frontale (R)
2 m	5 m² | 2,5 m	38 m² | 7 m	5 m² | 2,5 m
2,5 m	7 m² | 3 m	38 m² | 7 m	7 m² | 3 m
3 m	13 m² | 4 m	50 m² | 8 m	13 m² | 4 m
3,5 m		50 m² | 8 m	13 m² | 4 m
4 m		64 m² | 9 m	13 m² | 4 m

theRonda S360 DALI-2 S UP WH

N° de réf.: 2080590

Zone de détection pour les applications de planification à une température de 21 °C

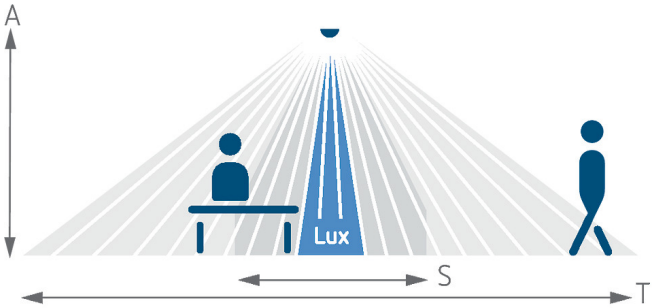

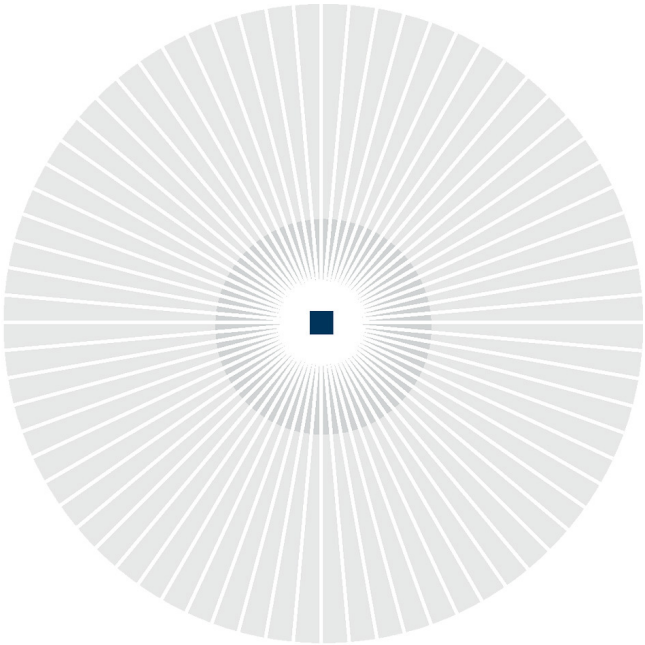

Zone de détection selon Sensnorm IEC 63180

Hauteur de montage (A)	Zone transversale (T)	Zone frontale (R)	Personnes assises (S)
2,5 m	50 m² | 8 m	28 m² | 6 m	20 m² | 5 m
4 m	79 m² | 10 m	71 m² | 9,5 m	

Plans d'encombrement

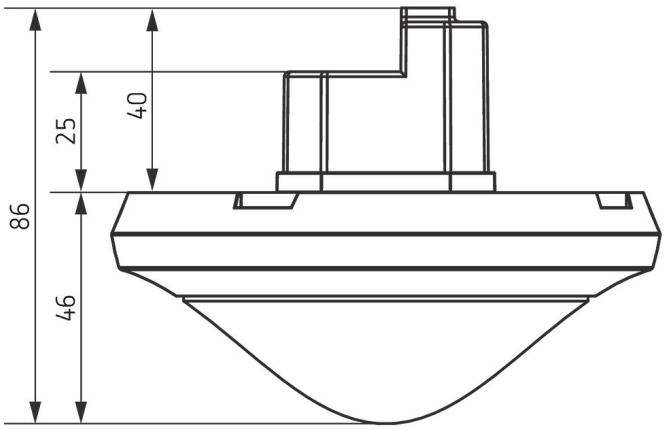

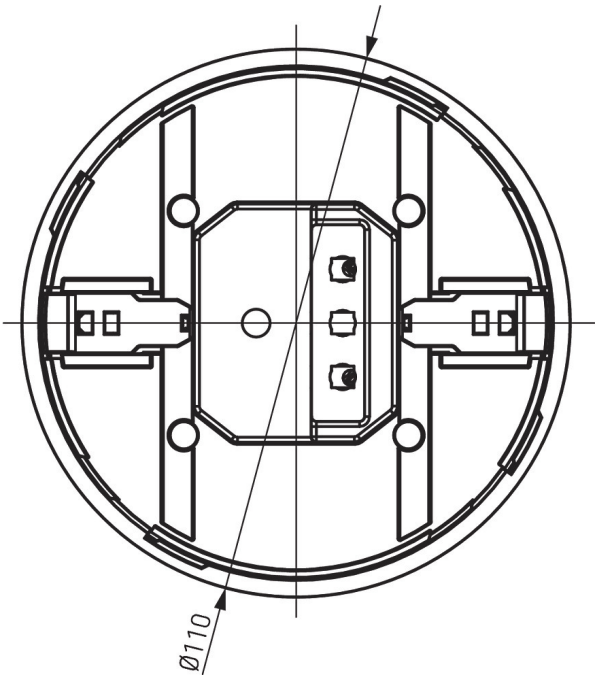

theRonda S360 DALI-2 S UP WH

N° de réf.: 2080590

Accessoires

theSenda P
N° de réf.: 9070910

theSenda S
N° de réf.: 9070911

Boîtier saillie 110A GR
N° de réf.: 9070913

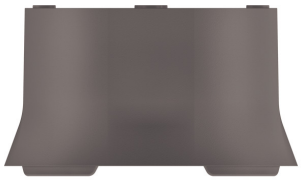

Boîtier saillie 110A WH
N° de réf.: 9070912

Clip de recouvrement
N° de réf.: 9070921

QuickSafe grille de protection
N° de réf.: 9070531

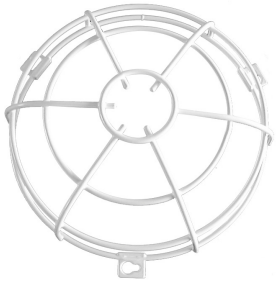

theSenda B
N° de réf.: 9070985

Cover 110 GR
N° de réf.: 9070591

Boîtier de montage au plafond 68A
N° de réf.: 9070992

Boîtier saillie 110A BK
N° de réf.: 9070600

Cover 110 BK
N° de réf.: 9070851