theRonda S360 KNX AP GR

N° de réf.: 2089551

Détecteurs de présence et de mouvement
Montage au plafond intérieur

Description des fonctions

- Détecteur de présence passif infrarouge pour montage au plafond
- Zone de détection circulaire 360°, jusqu'à Ø 9 m (64 m²)
- Commande automatique en fonction de la présence et de la luminosité des systèmes d'éclairage et CVC
- Mesure de lumière mixte appropriée pour les lampes fluorescentes (FL / PL / ESL), les lampes halogènes / à incandescence et les LED
- 2 canaux Lumière C1, C2
- Commutation ou régulation à lumière constante avec fonction de veille (lumière d'orientation)
- Mode de commutation avec éclairage variable
- Fonctionnement commutable en mode automatique ou semi-automatique
- Valeur de commutation ou la valeur de consigne de la luminosité réglable en lux ou via les paramètres, l'objet ou la télécommande
- Fonction d'apprentissage de la valeur de commutation ou de la valeur de consigne de la luminosité
- Réduction de la temporisation à l'extinction en cas de présence non prolongée (présence de courte durée)
- Commande manuelle forcée à l'aide du télégramme ou de la télécommande
- 2 canaux de présence C4, C5, paramétrable individuellement
- Temporisation à l'enclenchement et temporisation à l'extinction réglables
- Réglage du facteur de correction de pièce pour l'équilibrage de la mesure de luminosité
- Sensibilité réglable
- Mode test pour vérifier fonctionnement et zone de détection
- Scènes
- Montage en parallèle de plusieurs détecteurs de présence (maître / esclave, ou maître / maître)
- Télécommande utilisateur « theSenda S » (en option)
- Télécommande de gestion « SendoPro 868-A » (en option)
- Télécommande d'installation « theSenda P » (en option)

Caractéristiques techniques

	theRonda S360 KNX AP GR
Hauteur de montage	2 - 4 m
Hauteur minimale	1,7 m

	theRonda S360 KNX AP GR
Plage de mesure de la luminosité	10 - 3000 lx
Couverture angulaire	360°

theRonda S360 KNX AP GR

N° de réf.: 2089551

Caractéristiques techniques

	theRonda S360 KNX AP GR
Type de raccordement	Borne de BUS KNX
Type de montage	Montage au plafond
Temporisation lumière	30 s - 60 min
Type de lampes	Lampes fluocompactes, Lampes à fluorescence, Lampes à incandescence/lampes à halogène, LEDs
Mesure de lumière	Mesure de lumière mixte

	theRonda S360 KNX AP GR
Temporisation présence	10 s - 120 min
Temporisation d'enclenchement	10 s - 30 min / désactivé
Température ambiante	-15°C ... 50°C
Zone de détection	50 m² (ø 8 m | 360°)
Couleur	Gris
Indice de protection	IP 54

Zone de détection pour les applications de planification à une température de 21 °C

Hauteur de montage (A)	Personnes assises (S)	Zone transversale (T)	Zone frontale (R)
2 m	5 m² | 2,5 m	38 m² | 7 m	5 m² | 2,5 m
2,5 m	7 m² | 3 m	38 m² | 7 m	7 m² | 3 m
3 m	13 m² | 4 m	50 m² | 8 m	13 m² | 4 m
3,5 m	13 m² | 4 m	50 m² | 8 m	13 m² | 4 m
4 m		64 m² | 9 m	13 m² | 4 m

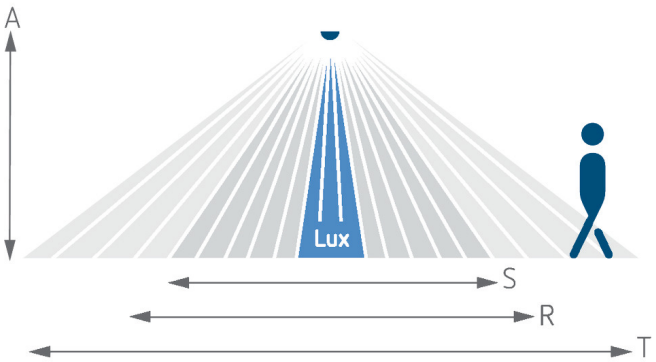

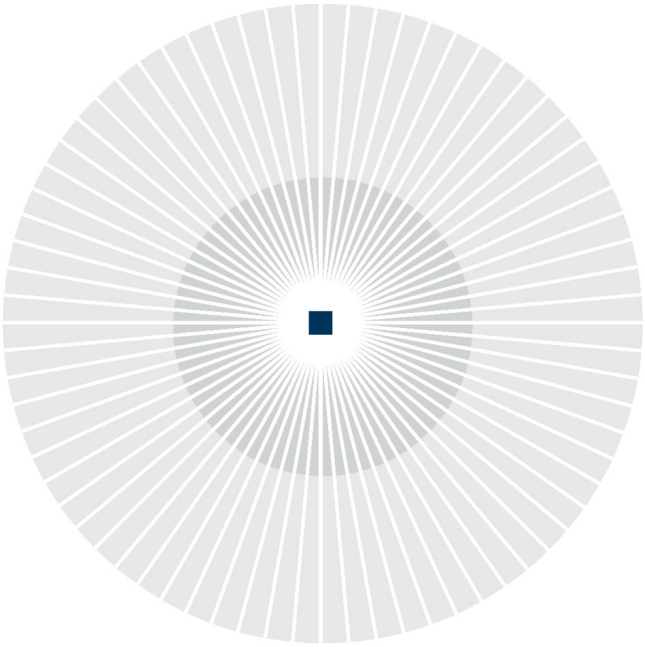

theRonda S360 KNX AP GR

N° de réf.: 2089551

Plans d'encombrement

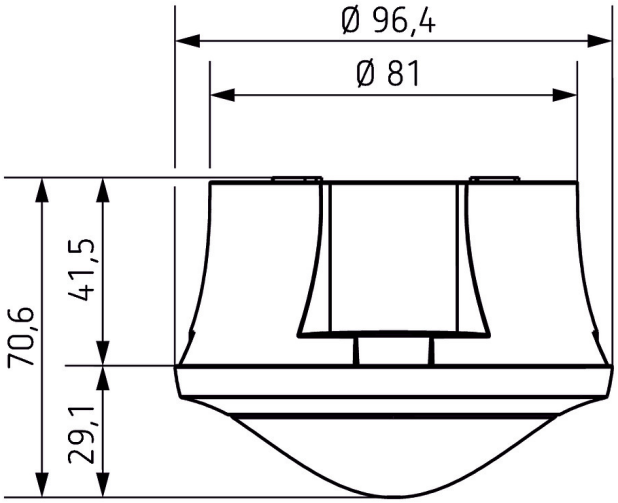

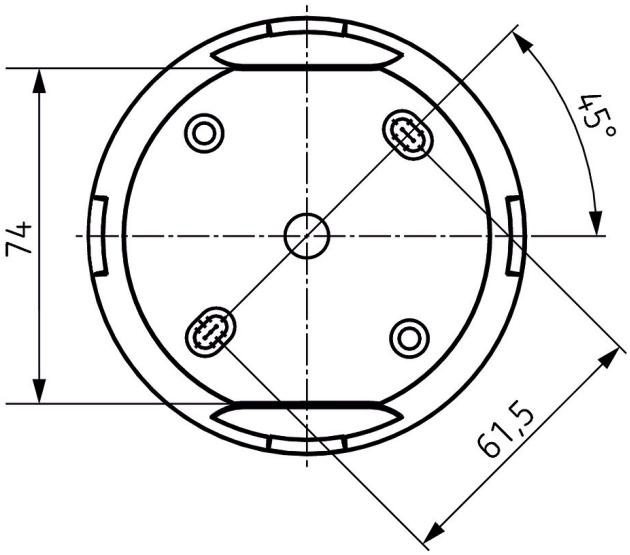

Accessoires

theSenda P
N° de réf.: 9070910

theSenda S
N° de réf.: 9070911

theSenda B
N° de réf.: 9070985