BM 12 T KNX

N° de réf.: 4940235

KNX
Entrées binaires

Description des fonctions

- Entrée binaire à 12 canaux FIX2
- Affichage de l'état de commutation de chaque canal via des LED
- Commande manuelle sur l'appareil (même sans tension de bus)

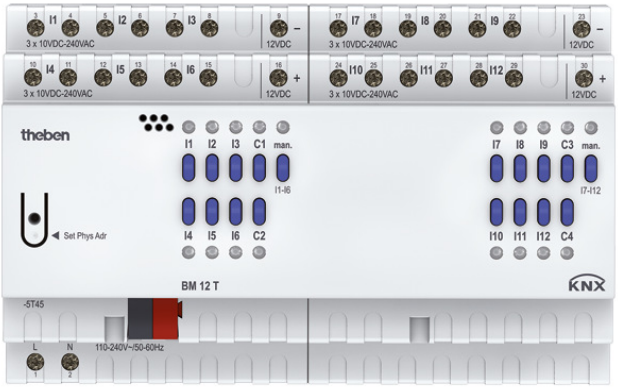

Caractéristiques techniques

	BM 12 T KNX
Tension de service KNX	Tension du bus, ≤4 mA
Tension d'alimentation	110 V AC - 240 V AC, 50 Hz - 60 Hz
Fréquence	50 - 60 Hz
Consommation stand-by	~0,3 W
Largeur	8 modules
Type de montage	Rail DIN
Type de raccordement	Borne de BUS KNX
Section de câble maximale	Rigide : 0,5 mm² (Ø 0,8) jusqu'à 6 mm² | Toron avec bague d'extrémité : 0,5 mm² à 4 mm²
Tension/consommation des entrées	10 V DC - 240 V AC 2 mA

	BM 12 T KNX
Longeur de câble max.	100 m
Sortie	12 V DC/18 mA, SELV
Affichage	12 LEDs zur Anzeige des Zustandes am Eingang
Adapté à la TBTS	Oui, si tous les entrées connectée TBTS
Température ambiante	-5°C ... 45°C
Indice de protection	IP 20
Classe de protection	II selon EN 60 730-1

Schémas de raccordement

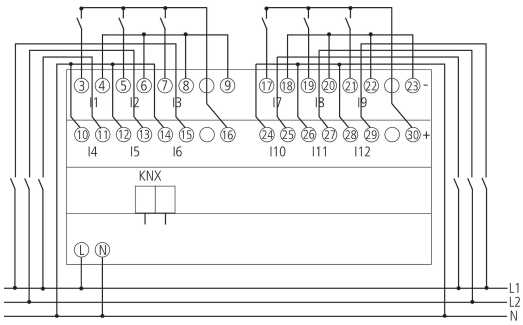

Sous réserve de modifications ou d'erreurs
Pour plus d'informations, consulter: www.theben.fr/produit/4940235
Les données de charge sont déterminées avec des illuminants sélectionnés à titre d'exemple et sont donc des données typiques en raison du grand nombre de produits disponibles.

BM 12 T KNX

N° de réf.: 4940235
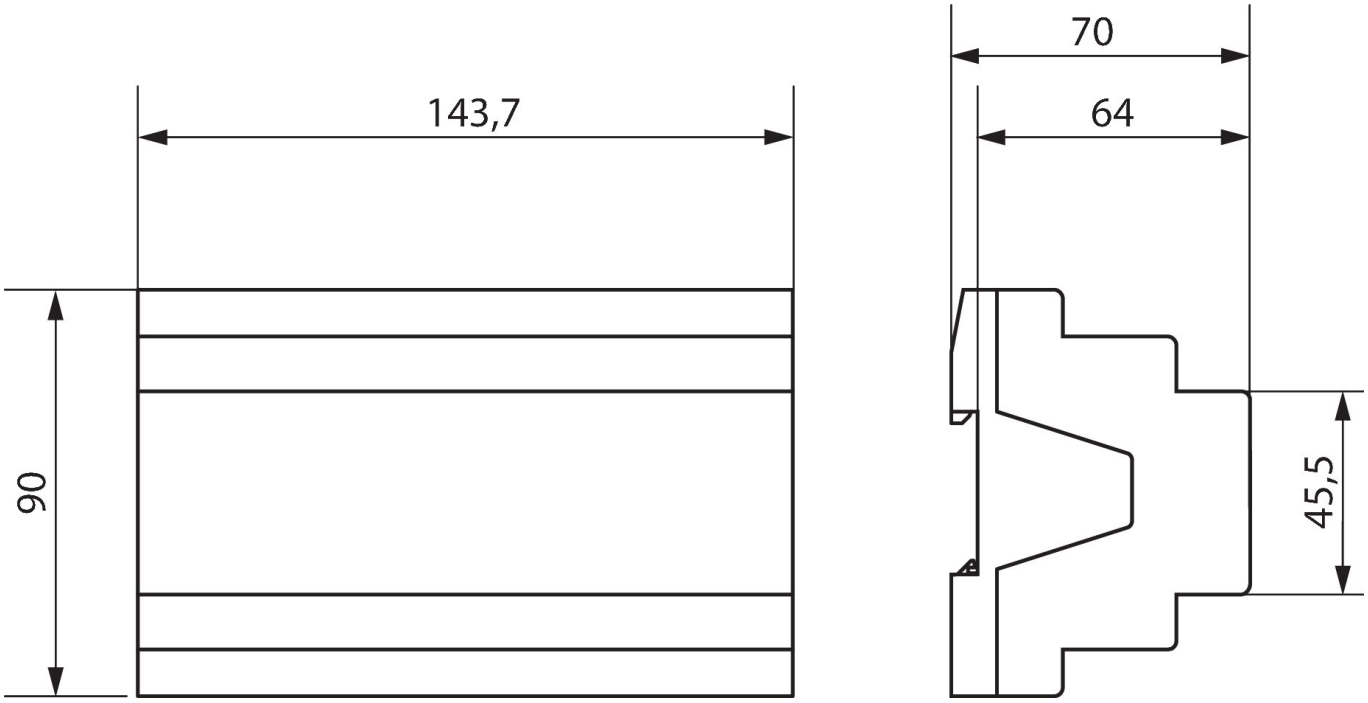
Plans d'encombrement